ZENITECH
WWW.ZENITECH.UA

HURCO
mind over metal℠

ТЕХНИЧЕСКИЕ ХАРАКТЕРИСТИКИ И ОПИСАНИЕ

3х осевой многоцелевой фрезерный центр **VM 10i** (**HURCO, USA**).

ОПИСАНИЕ

Высокопроизводительный фрезерный станок повышенной надежности и точности **VM10i**, с автоматическим магазином смены инструмента на **20 позиций**, интуитивно понятной системой ЧПУ собственной разработки – **Single Max 5**.

Эффективная обработка деталей сложных форм и конфигураций , с помощью 3-х координатного фрезерного станка с ЧПУ Single Max 5.

Тяжелая цельнолитая станина из мелкозернистого высокопрочного чугуна, обеспечивает наилучшую статическую и динамическую эффективность, отличные свойства амортизации, а также высокое сопротивление тепловой деформации и скручиванию.

Магазин автоматической смены инструмента рассчитан на быструю и точную смену инструмента. В рамках магазина возможно использование инструментальных блоков для всевозможных типов и форм инструмента.

*Станок **VM10i** может обрабатывать детали в широком диапазоне диаметров и длин. Возможна обработка с использованием 4-ой и 5-ой оси (дополнительная опция).*

***Серия VM10i:** быстрая настройка, большое рабочее пространство, эффективное удаление стружки, ЧПУ – **SingleMax 5**, и обеспечивает простой переход от ручной обработки к автоматической.*

ZENITECH
WWW.ZENITECH.UA

HURCO
mind over metal℠

Single MAX 5

ВСЁ В ОДНОМ – САМАЯ БЫСТРАЯ И ЭФФЕКТИВНАЯ СИСТЕМА ЧИСЛОВОГО ПРОГРАММНОГО УПРАВЛЕНИЯ В ОТРАСЛИ

- ускоряет превращение чертежа в готовую деталь

- кратчайший процесс обучения

- самое быстрое программирование

- интуитивное управление

- эргономичность

ПРЕИМУЩЕСТВА

- Интерактивный сенсорный 19ти дюймовый экран для диалогового программирования и УП.

- Управление программами: архивация по пользователям, поиск программ значительно упрощается посредством использования приложенного текста и картинок.

- Интерактивный сенсорный дисплей для графического представления. Обрабатываемую деталь можно посмотреть с любого угла, удобное представление пути инструмента и геометрических характеристик пути, масштаб обрабатываемой детали, представление всех видов.

Сенсорное быстрое меню.

Ускоряет доступ и работу с внутренними меню.

Вебкамера.

Для дистанционного инжиниринга и помощи в работе.

Двойной выход под USB. Для подключения мышки и файлообменной сети или флешки.

Регулируемый угол клавиатуры. От ноля до 90 градусов.

Удобный ввод данных. Меньше кнопок, проще в использовании.

Ручки переключения с удобной градацией шага.

Кнопки. С тактильным указателем для повышения удобства пользователя.

Дополнительная панель контроля СОЖ и сжатого воздуха.

Кнопки на панели с: Автоматический, Основной, Вторичный и Вспомогательный режим подачи.

Выдвижная панель. Клавиатура с джойстиком.

- Программа графического редактирования. Программа быстрого редактирования. Возможность использования функции поиска. Увеличивает точность и позволяет быстро изменить программу.

- Измерение частоты оборотов шпинделя, скорости подачи и форсированной подачи с помощью потенциометра.

- Датчик для средств измерения инструмента.

- Нулевые точки обрабатываемой детали. Для программирования доступно 99 нулевых точек обрабатываемой детали.

- Трехмерное моделирование *. Даже перед обработкой перемещение инструмента можно регулировать с помощью трехмерного моделирования в режиме реального времени.

- Диагностика ошибок. Все ошибки программ, инструментов и параметров отображаются при моделировании в режиме реального времени.

Дистанционный ручной пульт:

Ручной пульт: с функцией старта программы, регулировкой скорости подач, остановкой отработки программы.

Премиум возможность использования LCD дисплея с данными перемещений по осям.

Режимы: с возможностью покадрового запуска программы, привязки инструмента только для пульта с экраном.

Встроенный фонарик: с включателем.

Магнитные ножки: Для легкой установки на корпусе.

Никакая другая система управления не позволяет

проделать путь от чертежа к детали быстрее!

Хорошо продуманное управление. Одна из отличительных особенностей наших станков – мощность и гибкость встроенной системы управления Hurco, реализуемая посредством ПО SingleMAX ®. Контроллер можно запрограммировать в цеху с помощью запатентованного диалогового программирования или стандартной в отрасли управляющей программы (NC). Наша система управления позволяет выбрать операцию для каждой обрабатываемой детали с помощью наиболее подходящего метода программирования. Никакой другой контроллер не обеспечивает гибкости, которую можно получить с помощью системы управления Hurco. Кроме того, интуитивно понятный интерфейс на сенсорном дисплее включает графическое представление оборудования и моделирования процесса, показывая различные операции по обработке перед исполнением.

Передача DXF*. Устраняет необходимость в программировании сложных профилей в ручную. Трехмерное графическое моделирование: полупрозрачные виды половины и четверти содержат больше информации о перемещении инструмента, особенно на внутреннем участке обрабатываемой детали. Автоматическая коррекция на радиус режущего инструмента: устраняет необходимость в коррекции на радиус режущего инструмента в начальной и конечной точке пути инструмента благодаря тригонометрическим расчетам.

Диалоговое программирование*. Основатель нашей компании разработал этот интуитивный и простой метод программирования, который увеличивает эффективность ПО, позволяя полностью раскрыть его потенциал – таким образом создается процесс, в котором полностью используются решения математических задач. Такие функции как AutoCalc, постоянная скорость резанья и программирование диаметра или радиуса – немногие из примеров того, как диалоговое программирование упрощает сложные процессы.

Программирование ISNC (G-code). Мы известны благодаря нашему диалоговому прогрмаммированию, но также наша система управления поддерживает УП самых распространенных систем CAM.

***Опция.**

ZENITECH
WWW.ZENITECH.UA

HURCO®
mind over metal℠

ОСНОВНЫЕ ТЕХНИЧЕСКИЕ ХАРАКТЕРИСТИКИ ФРЕЗЕРНОГО СТАНКА

Раздел	*Параметры*	*Ед.изм*	*Величина*
ПРОИЗВОДИТЕЛЬ			***HURCO (USA).***
Модель станка			**VM10i**
Система ЧПУ			**Single Max 5**
Машинные параметры	Продольное перемещение по оси X	мм	**660**
	Поперечное перемещение по оси Y	мм	**405**
	Вертикальное перемещение по оси Z	мм	**510**
	Рабочая поверхность стола	мм	**760 * 405**
	Т-образные пазы (DIN650)	мм	**3*18H8**
	Межцентровое расстояние пазов	мм	**100**
	Расстояние от торца шпинделя до стола min - max	мм	**100-610**
	Максимальная нагрузка на стол (равномерное	кг	**680**
Шпиндель	Посадочный тип конуса шпинделя (DIN69871)	мм	**SK40**
	Максимальная частота вращения шпинделя	об/мин	**10000**
	Мощность шпинделя	кВт	**11**
	Крутящий момент макс	Н×м	**74**
Направляющие	**Прецизионные шариковые направляющие по осям X, Y, Z**		
Скорость подач	Скорость рабочей подачи (по осям X,Y,Z)	м/мин	**19**
	Ускоренные перемещения подач (по осям X,Y,Z)	м/мин	**24**
Точность позиционирования	Позиционирование осей X,Z (на всей длине)	мм	**0.01**
	Повторяемость позиционирования X,Z	мм	**0.005**
Магазин сменного инструмента	Стандарт посадочного места инструментального		**SK40**
	Количество посадочных мест под инструментальные	позиций	**20**
	Максимальный Ø инструмента .	мм	**89**
	Максимальный диаметр инструмента без инструмента	мм	**127**
	Максимальная длина инструмента.	мм	**250**
	Максимальный вес инструмента.	кг	**7**
	Время смены инструмента – соседние позиции.	сек.	**2.5**
	Время смены инструмента – дальние позиции.	сек.	**7**
Требования к ресурсам энергоснабжения	Требования к электрообеспечению		**18кВт/26А/400V**
	Требование по подключению сжатого воздуха, давление/ расход		**150л/мин / 6-8бар**
Климатические	Соблюдение температурного режима в диапазоне	градусы,	**10-25**
Габариты станка	Высота/ ширина/ длина – рабочие (при открытых	мм	**2575 / 3 400 / 3 000**
	Вес нетто	кг	**2818**

Стандартная комплектация (включая вышеперечисленное описание):

№	Наименование
1.	**Высококачественная литая чугунная станина.**
2.	**Система ЧПУ – SingleMax 5.**
3.	**19 дюймовй, сенсорный монитор.**
4.	**Магазин сменного инструмента, 20 инструментальных позиций.**
5.	***Ta* – фрезерование глубоких выемок и внутренних элементов.**
6.	**Syn – функция жесткого нарезания резьбы (нет необходимости использования спец. патрона).**
7.	***Rad* – дистанционный ручной пульт.**
8.	**Два USB порта.**
9.	**Сигнальная лампа (красный/ желтый/ зеленый).**
10.	**Система подачи СОЖ снаружи.**
11.	**Защитное ограждение на направляющих.**
12.	**Автоматическая система смазки направляющих.**
13.	**Освещение рабочей зоны.**
14.	**Набор ручного инструмента для оператора.**
15.	**Комплект выравнивающих болтов и опор для установки станка.**
16.	**Руководство по эксплуатации станка (русский, английский языки).**

Опции, возможные к установке:

№	Наименование	Цена
1.	***Диалоговое программирование***	
2.	***Ulti – motion, система скоростного фрезерования.***	
3.	***Программное обеспечение DXF.***	
4.	***Оптимизация Магазина инструментов.***	
5.	***BT - система смены инструмента под конуса BT.***	
6.	***Измерение детали контактным датчиком и инструмента лазерным датчиком.***	

Конфигурация перемещений стола.

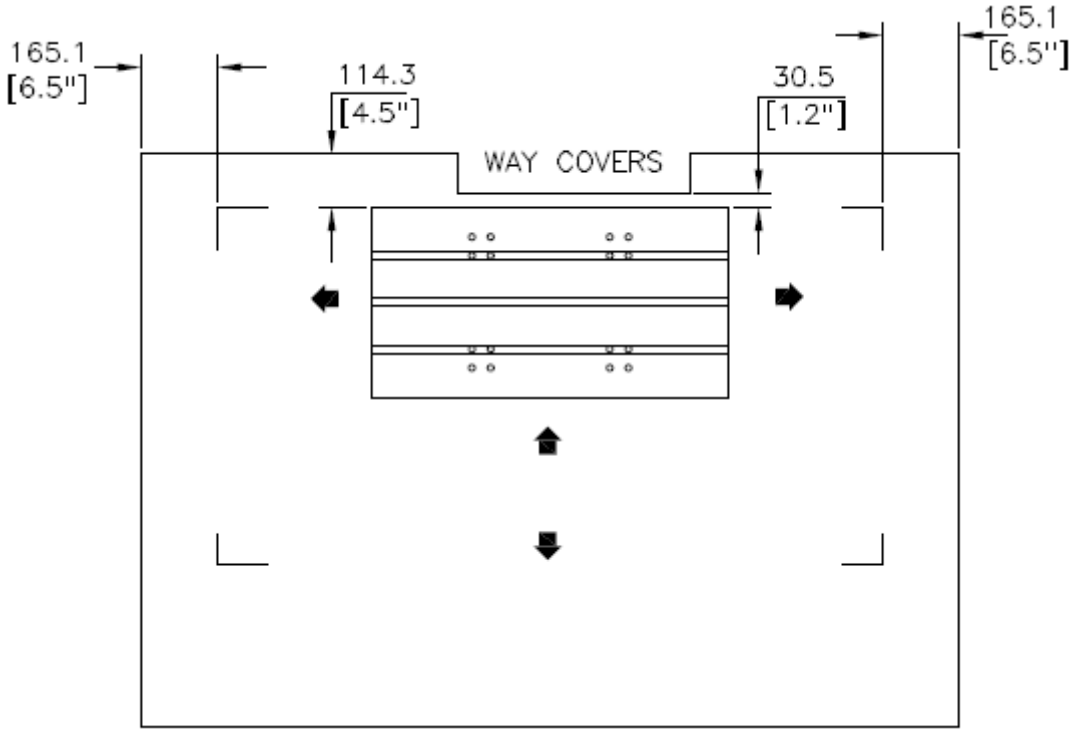

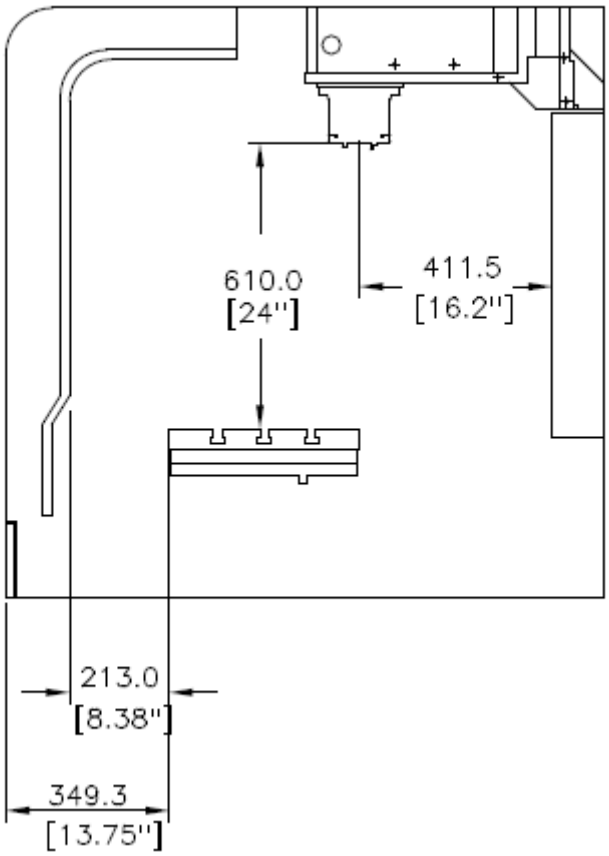
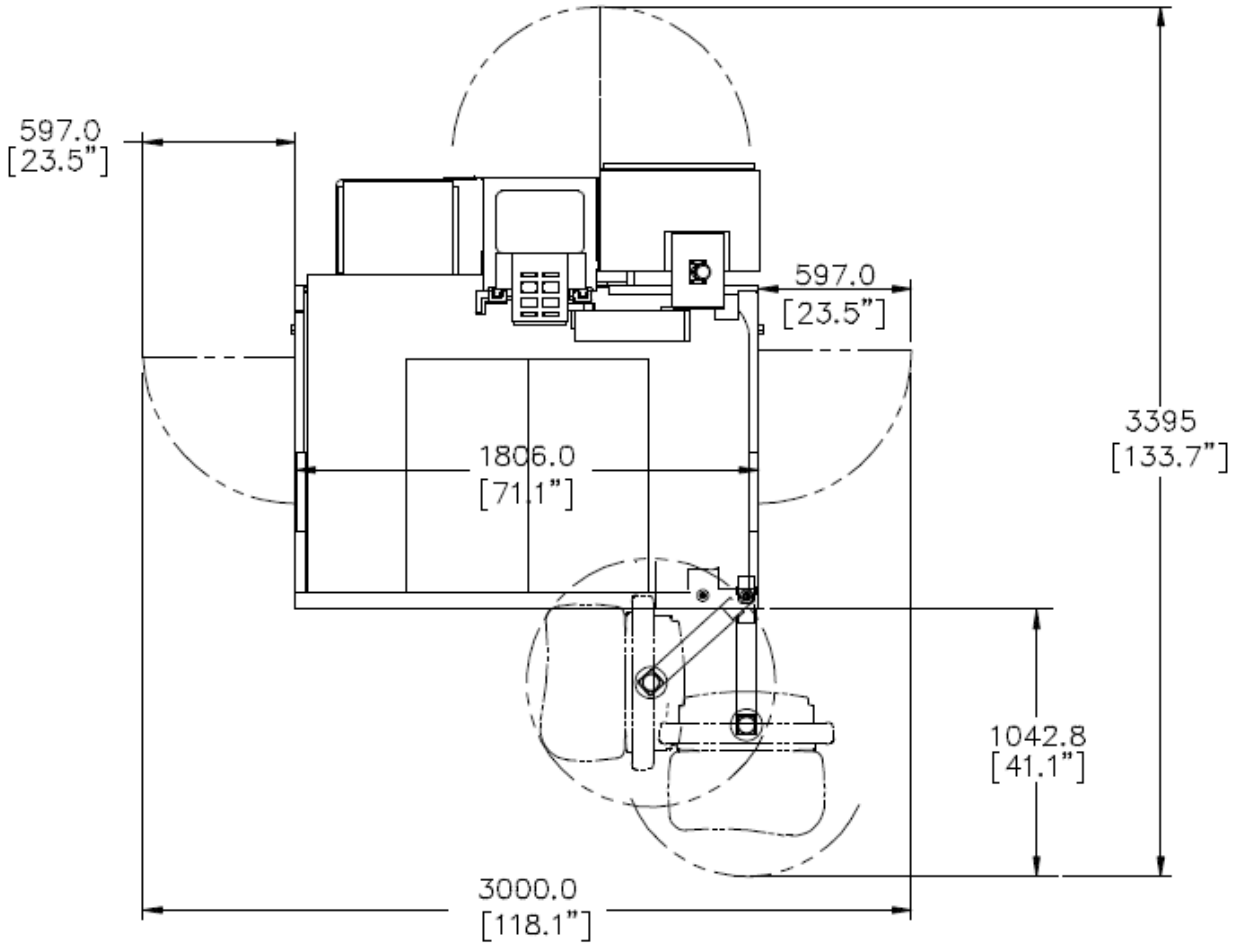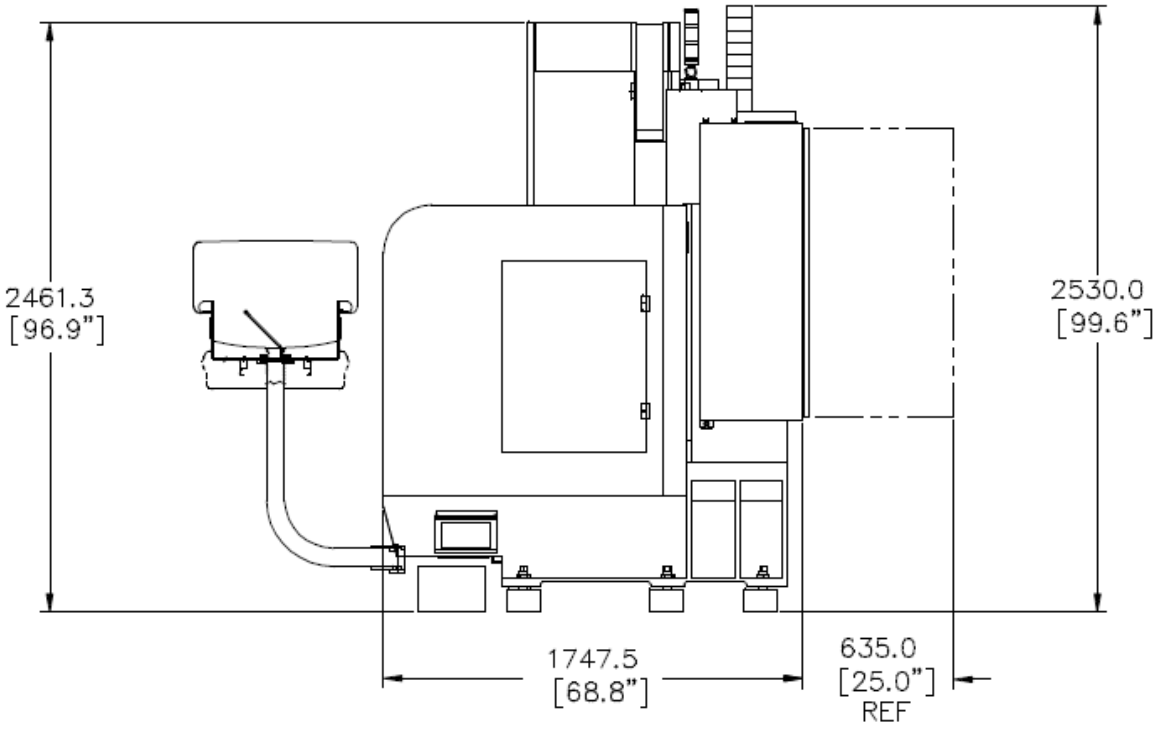
Габариты робочей зоны станка с открытыми дверьми.